德马格DRS200行走轮箱-多功能行走轮-铸铁壳体

产品标题	DRS-200行走轮箱
产品图片	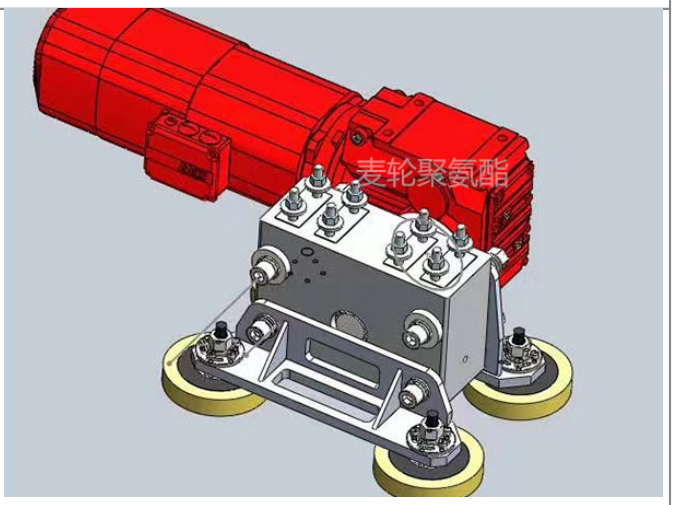
公司名称	麦轮聚氨酯制品(昆山)有限公司
公司地址	江苏省苏州市昆山市横长泾路555号蒲公英科创产业园C栋
官方网站	https://www.agv-mecanum.com/
联系电话	199 4157 4218（微信同号）

产品详情

DRS200行走轮箱是一款多功能行走轮，直径可选择112mm/125mm/160mm/200mm/250mm/315mm/400mm，搭配铸铁壳体，防腐喷涂加工，承载能力可达到1-2吨，多种安装连接行驶，适用狭窄的巷道堆垛机驱动设备。轨道行驶轨道轮箱。

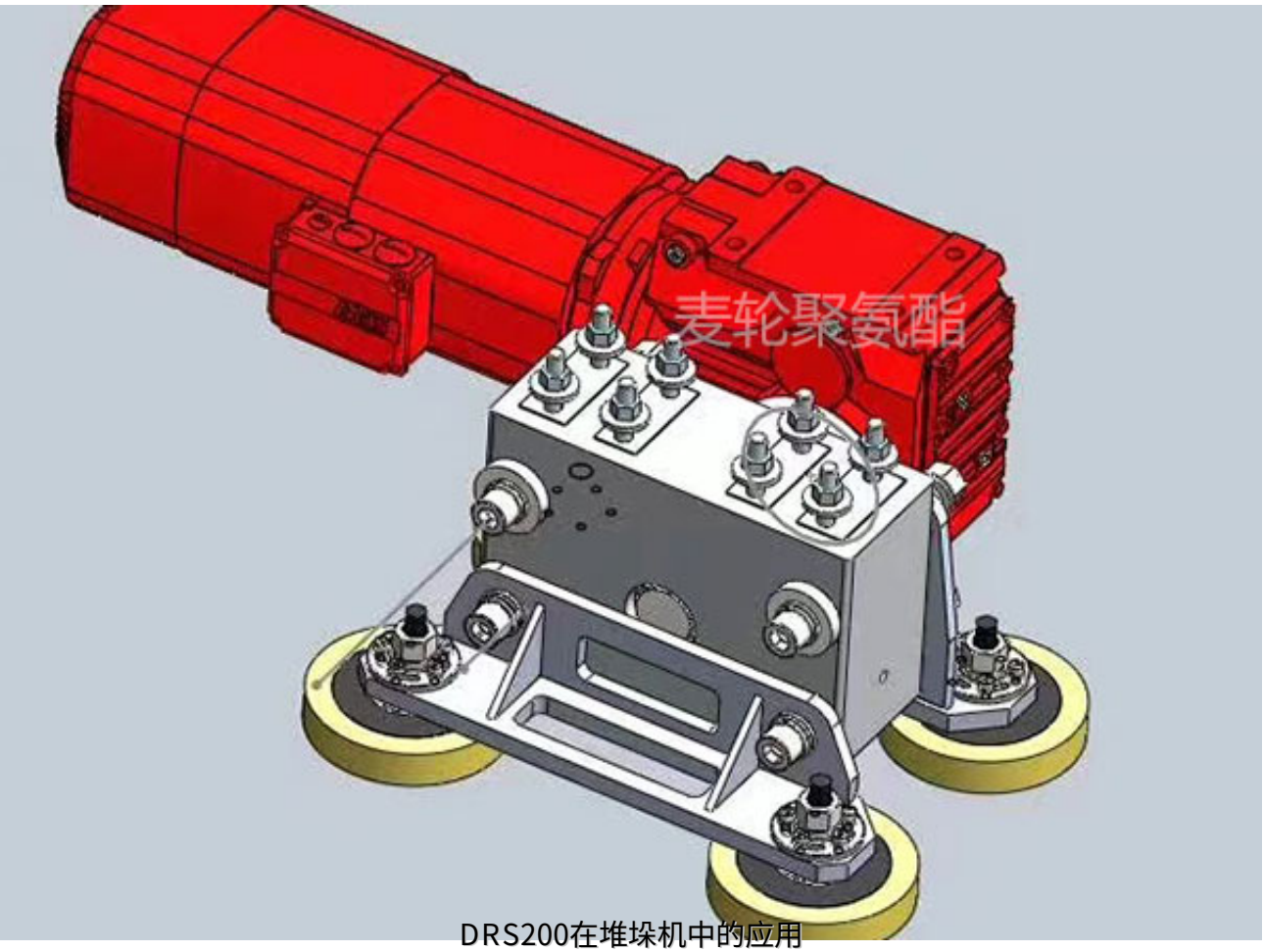

DRS200在堆垛机中的应用

堆垛机DRS200虽然体积小，但具有非凡的承载能力，与其他同等尺寸到的的行走轮相比，球墨铸铁的承载能力更大，针对DRSA 200行走轮箱而言，负载能力在2吨左右，行走轮可进行聚氨酯包胶加工，使其轨道行驶过程中更加静音。该轮箱具有良好的启动和制动性能，这使得行走轮能够在轨道上平滑运行。此外，特别设计的加强筋保证了轮箱的高刚性。全封闭设计：该箱体有五个面进行密封，能够保护行走轮免受外部机械影响，轮箱箱体采用高质量，抗腐蚀性的工业铸铁铸造而成，表面粉末涂层厚度达90μm。

德马格drs200更换标准
该德马格DRS行走轮箱箱体采用紧凑式设计，高加工精度的各个表面和精确的几何尺寸能够保证行走轮箱与您的设备进行轻松地连接。同时该车轮下具有良好的启动和制动性能，这使得行走轮在轨道上能够平滑运行。此外，特别设计的加强筋保证了箱体的箱体的高刚度。

我们拥有智能仓储自动化物流设备堆垛机“行走轮箱
”丰富的生产厂家经验，可为您提供更多信息的选型参考，欢迎电话垂询。